ROKON
Filterbau GmbH
Lufttechnische Anlagen

Kanalluftfilter

Kanalluftfilter KS

Filtermedium: Filtermatte 620 mm x 620 mm
Filterklasse: G2 bis M5
Filterträger: Standard-Zellenrahmen mit Nut
Anordnung: Zellen vertikal schräg unter einem Winkel von 10°
Bauweise: leichte Ausführung aus verzinktem Stahlblech mit Anschlussrahmen aus Luftkanalprofil
Baugröße: 220 mm x 610 mm bis max. 2200 mm x 2440 mm
Merkmale:
- Große Filterfläche bei einem geringen Anströmquerschnitt
- Leichte Konstruktion zum direkten Einbau in Kanal- und Rohrleitungen
- Für Drücke bis max. 800 Pa

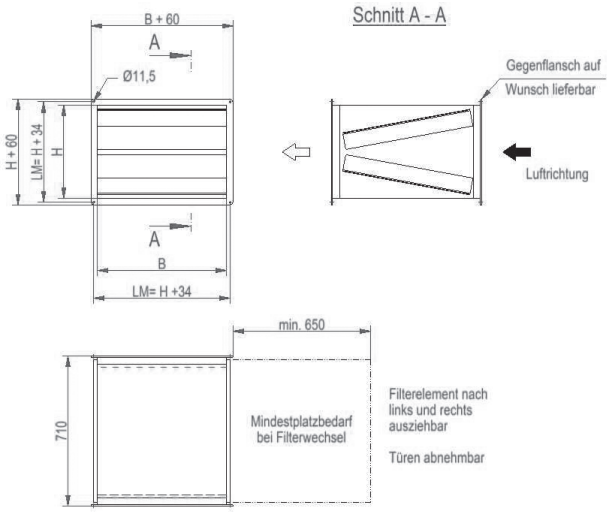

Einheiten übereinander		Einheiten nebeneinander											
		1 B = 610 mm			2 B = 1220 mm			3 B = 1830 mm			4 B = 2440 mm		
	H	Typ	Einh.	Gew.	Typ	Einh.	Gew.	Typ	Einh.	Gew.	Typ	Einh.	Gew.
	mm	KS	Gerät	kg	KS	Gerät	kg	KS	Gerät	kg	KS	Gerät	kg
1	220	11	1	27	21	2	44	31	3	63	41	4	79
2	440	12	2	39	22	4	62	32	6	84	42	8	106
3	660	13	3	48	23	6	76	33	9	106	43	12	135
4	880	14	4	57	24	8	92	34	12	129	44	16	162
5	1100	15	5	69	25	10	109	35	15	165	45	20	191
6	1320	16	6	80	26	12	124	36	18	171	56	24	219
7	1540	17	7	90	27	14	141	37	21	193	47	28	247
8	1760	18	8	101	28	16	158	38	24	216	48	32	274
9	1980	19	9	112	29	18	170	39	27	239	49	36	303
10	2200	110	10	122	210	20	190	310	30	262	410	40	330

Maß- und Gewichtsänderungen vorbehalten.

Kanalluftfilter KSI

Filtermedium: Filtermatte 620 mm x 620 mm
Filterklasse: G2 bis M5
Filterträger: Standard-Zellenrahmen mit Nut
Anordnung: Zellen vertikal schräg unter einem Winkel von 10°
Bauweise: robuste Ausführung aus 2 mm Stahl- oder Edelstahlblech mit angekantetem Anschlussrahmen
Oberfläche:
- bei Stahl lackiert oder pulverbeschichtet
- bei Edelstahl gebeizt oder glasperlgestrahlt

Baugröße: 220 mm x 610 mm bis max. 2200 mm x 2440 mm
Merkmale:
- Große Filterfläche bei einem geringen Anströmquerschnitt
- Robuste Konstruktion für den rauen Einsatz in der Industrie bei höheren Drücken bis 2000 Pa

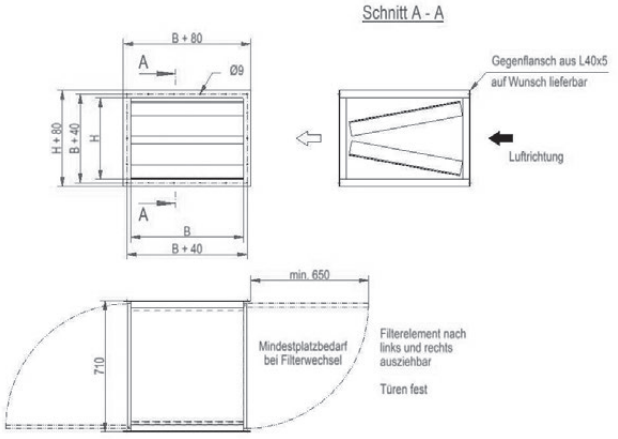

Ausführungen für höhere Drücke auf Anfrage.

Einheiten übereinander		Einheiten nebeneinander											
		1 B = 610 mm			2 B = 1220 mm			3 B = 1830 mm			4 B = 2440 mm		
	H	Typ	Einh.	Gew.	Typ	Einh.	Gew.	Typ	Einh.	Gew.	Typ	Einh.	Gew.
	mm	KSI	Gerät	kg	KSI	Gerät	kg	KSI	Gerät	kg	KSI	Gerät	kg
1	220	11	1	35	21	2	59	31	3	80	41	4	100
2	440	12	2	48	22	4	75	32	6	115	42	8	130
3	660	13	3	63	23	6	97	33	9	130	43	12	163
4	880	14	4	73	24	8	115	34	12	152	44	16	190
5	1100	15	5	86	25	10	132	35	15	176	45	20	215
6	1320	16	6	100	26	12	149	36	18	201	56	24	247
7	1540	17	7	112	27	14	168	37	21	224	47	28	277
8	1760	18	8	125	28	16	190	38	24	249	48	32	304
9	1980	19	9	143	29	18	209	39	27	279	49	36	340
10	2200	110	10	150	210	20	224	310	30	296	410	40	362

Maß- und Gewichtsänderungen vorbehalten.

Kanalluftfilter KB

Filtermedium: Taschenfilter 592 mm x 592 mm
Filterklasse: G4 bis F9
Filterträger: Standard-Zellenrahmen mit Nut
Anordnung: senkrecht / liegend
Bauweise: leichte Ausführung aus verzinktem Stahlblech mit Anschlussrahmen aus Luftkanalprofil
Baugröße: 660 mm x 610 mm bis max. 1980 mm x 2440 mm
Merkmale:
- Große Filterfläche über den gesamten Anströmquerschnitt
- Leichte Konstruktion zum direkten Einbau in Kanal- und Rohrleitungen
- Für Drücke bis max. 800 Pa

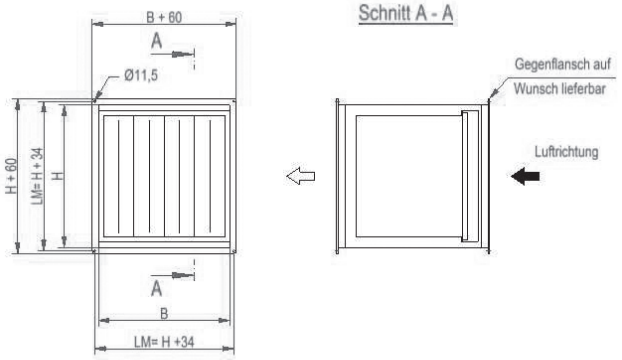

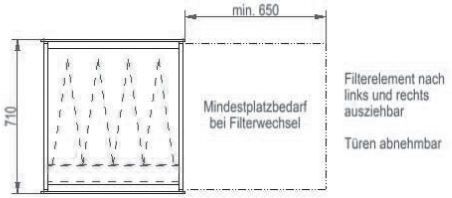

Einheiten übereinander		Einheiten nebeneinander											
		1 B = 610 mm			2 B = 1220 mm			3 B = 1830 mm			4 B = 2440 mm		
	H	Typ	Einh.	Gew.	Typ	Einh.	Gew.	Typ	Einh.	Gew.	Typ	Einh.	Gew.
	mm	KB	Gerät	kg	KB	Gerät	kg	KB	Gerät	kg	KB	Gerät	kg
1	660	11	1	40	21	2	59	31	3	69	41	4	99
2	1320	12	2	65	22	4	90	32	6	121	42	8	139
3	1980	13	3	90	23	6	122	33	9	163	43	12	196

Maß- und Gewichtsänderungen vorbehalten.

Kanalluftfilter KBl

Filtermedium: Taschenfilter 592 mm x 592 mm
Filterklasse: G4 bis F9
Filterträger: Standard-Zellenrahmen mit Nut
Anordnung: senkrecht / liegend
Bauweise: robuste Ausführung aus 2 mm Stahl- oder Edelstahlblech mit angekantetem Anschlussrahmen
Oberfläche:
- bei Stahl lackiert oder pulverbeschichtet
- bei Edelstahl gebeizt oder glasperlgestrahlt

Baugröße: 660 mm x 610 mm bis max. 1980 mm x 2440 mm
Merkmale:
- Große Filterfläche über den gesamten Anströmquerschnitt
- Robuste Konstruktion für den rauen Einsatz in der Industrie bei höheren Drücken bis 2000 Pa

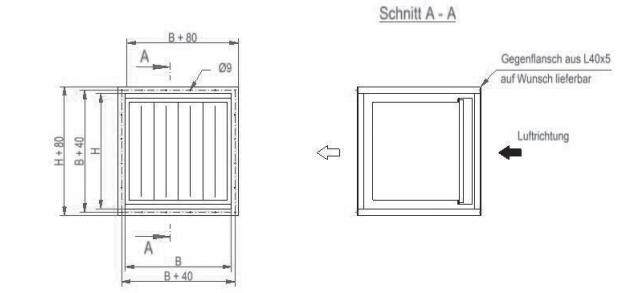

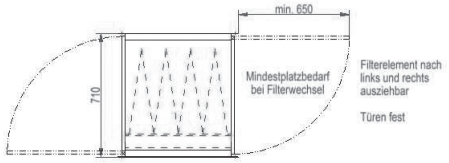

Ausführungen für höhere Drücke auf Anfrage.

Einheiten übereinander		Einheiten nebeneinander											
		1 B = 610 mm			2 B = 1220 mm			3 B = 1830 mm			4 B = 2440 mm		
	H	Typ	Einh.	Gew.	Typ	Einh.	Gew.	Typ	Einh.	Gew.	Typ	Einh.	Gew.
	mm	KBl	Gerät	kg	KBl	Gerät	kg	KBl	Gerät	kg	KBl	Gerät	kg
1	660	11	1	54	21	2	77	31	3	103	41	4	126
2	1320	12	2	86	22	4	117	32	6	152	42	8	183
3	1980	13	3	119	23	6	150	33	9	202	43	12	241

Maß- und Gewichtsänderungen vorbehalten.

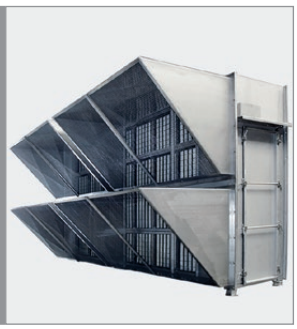

Auswahl Kanalfiltergröße Bauart KS und KSI

Filtermedien		G3	G4	M5	
	M01	M34	M46	M51	
Volumenstrom je Filterzelle	875 m³/h	2.350 m³/h	2.350 m³/h	750 m³/h	
Anströmgeschwindigkeit	0,75 m/s	2,0 m/s	2,0 m/s	0,65 m/s	
Anzahl der Filterelemente	Volumenstrom in m³/h je Kanalluftfilter				Möglicher Typ KS/KSI
1	875	2.350	2.350	750	11
2	1.750	4.700	4.700	1.500	12/21
3	2.625	7.050	7.050	2.250	13/31
4	3.500	9.400	9.400	3.000	14/22
5	4.375	11.750	11.750	3.750	15
6	5.250	14.100	14.100	4.500	16/23/32
7	6.125	16.450	16.450	5.250	17
8	7.000	18.800	18.800	6.000	18/24/42
9	7.875	21.150	21.150	6.750	19/33
10	8.750	23.500	23.500	7.500	110/25
12	10.500	28.200	28.200	9.000	26/34/43
14	12.250	32.900	32.900	10.500	27
15	13.125	35.250	35.250	11.250	35
16	14.000	37.600	37.600	12.000	28/44
18	15.750	42.300	42.300	13.500	29/36

Weitere Größen auf Anfrage.

Auswahl Kanalfiltergröße Bauart KB und KBI

Filterklasse	G4 – M5 – M6 – F7 – F9			
Rokon Bezeichnung	B41 – B51 – B61 – B71 – B81			
Volumenstrom je Filterzelle	2.500 m³/h	3.400 m³/h	4.300 m³/h	
Anströmgeschwindigkeit	2,15 m/s	2,61 m/s	3,65 m/s	
Anzahl der Filterelemente	Volumenstrom in m³/h je Kanalluftfilter			Möglicher Typ KB/KBI
1	2.500	3.300	4.300	11
2	5.000	6.600	8.600	12/21
3	7.500	9.900	12.900	13/31
4	10.000	13.200	17.200	22/41
6	15.000	19.800	25.800	23/32
8	20.000	26.400	34.400	42
9	22.500	29.700	38.700	33
12	30.000	39.600	51.600	43

Weitere Größen auf Anfrage.

Filtermatten für Ausführung KS und KSI

Bezeichnung	M01	M26	M31	M34	M46	M51
Filterklasse EN 779	/	G1	G3	G3	G4	M5
empf. Volumenstrom in m³/h	875	2350	2350	2350	2350	750
Anströmgeschwindigkeit in m/s	0,75	2,00	2,00	2,00	2,00	0,65
Anfangsdruckverlust in Pa	10	60	40	35	75	60
Enddruckverlust in Pa	80	125	150	200	200	250
Material	Glasfaser	Synthetik	Glasfaser	Synthetik	Synthetik	Synthetik
Temperaturbeständigkeit in °C	80	70	70	70	70	70
Regenerierbarkeit	nein	nein	nein	bedingt	bedingt	nein

Technische Angaben bezogen auf Filterabmessungen 620 x 620 mm. Andere Filtermatten und Einsätze auf Anfrage

Taschenfilter für Ausführung KB und KBI

Bezeichnung	B41	B51	B61	B71	B81
Filterklasse EN 779	G4	M5	M6	F7	F9
empf. Volumenstrom in m³/h	3400	3400	3400	3400	3400
Anströmgeschwindigkeit in m/s	2,61	2,61	2,61	2,61	2,61
Anfangsdruckverlust in Pa	75	55	85	115	125
Enddruckverlust in Pa	250	250	250	250	250
Material	Synthetik	Synthetik	Glasfaser	Glasfaser	Glasfaser
Temperaturbeständigkeit in °C	90	90	90	90	90
Regenerierbarkeit	nein	nein	nein	nein	nein

Technische Angaben bezogen auf Filterabmessungen 592 x 592 mm. Andere Filtermatten und Einsätze auf Anfrage

© www.werbestudio-hild.de

Stellwerkstraße 16
33647 Bielefeld

Rokon Filterbau GmbH
Lufttechnische Anlagen

Tel: +49 (0) 521 417 14-4
Fax: +49 (0) 521 417 14-99

www.rokon-filterbau.de
info@rokon-filterbau.de